EN

RESIDENTIAL PIPE HEATING CABLE IMPORTANT SAFETY INSTRUCTIONS

When installing your cable, basic safety precautions should always be observed, including the following:

• Read and understand all instructions before starting. • Connect the pipe heating cable directly to a grounded outlet. • Disconnect the pipe heating cable from its power source during installation, before routine inspections and when the freezing season ends.

SAVE THESE INSTRUCTIONS

WARNING: Incorrect usage and/or improper installation of resistance pipe heating cable can cause danger of fire, electric shock, electrocution and/or freezing of the protected pipe.

CAUTION: This pipe heating cable is listed by UL only for the specific uses and locations stated below. It is not intended for nor is it capable of thawing frozen water pipes. **THIS CABLE WILL NOT KEEP A PIPE FROM FREEZING UNLESS PROPERLY INSULATED** *(See Installation Instruction No. 5 below.)* Properly installed and insulated, this cable will protect a pipe at -50°F air temperature.

- The cable should be installed only on residential or mobile home pipes. Use only on steel, copper, ABS, PVC, CPVC or other plastic pipes rated for at least 140°F service. Do not use on flexible pipe, or on rigid pipe that is not properly supported as required by local and national plumbing codes.
- The cable should only be installed in sheltered, accessible locations such as under a skirted mobile home, a crawl space, a basement, an attic or a domestic garage. The cable should not pass thru a wall, floor or roof of a building or be enclosed in joist or stud spaces.
- The cable should be wrapped around the pipe with no more than 12 inches or less than 3 inches between wraps.
- Do not attempt to modify the cable to lengthen, splice or shorten it. Such modifications may create a hazardous condition and will void the warranty and may create a hazardous condition resulting in overheating and/or fire.
- Use only metal pipe hangers to suspend the pipe at least 2 inches away from flammable materials or surfaces. Failure to do this may create a hazardous condition resulting in overheating and/or fire. *See Figure 1.*
- This cable can be used for roof and gutter deicing. If you intend to use the cable for such an application, please call (888) 484-7477 for roof and gutter installation instructions or contact us at info@pirithose.com.
- Use only fiberglass pipe insulation. Foam type preformed insulation must not be used as it may create a hazardous condition resulting in overheating and/or fire. To prevent moisture saturation which renders fiberglass insulation ineffective, the cable should not be directly exposed to the weather.
- Plugging the cable into a GFCI (Ground Fault Circuit Interrupter) will provide additional safety protection. Some local and national electrical codes require the use of a GFCI for all outdoor and certain indoor power receptacles, especially those associated with water.

INSTALLATION INSTRUCTIONS

1. Remove all old heating cables and insulation. Remove all sharp edges and burrs from the pipe.
2. With the flat side of the cable against the pipe, tape the power cord end of the cable to the pipe letting enough cable to reach the power receptacle hang free. *See Figure 2.*
3. Always keep the flat side of the cable against the pipe. Wrap the cable loosely around the pipe with no more than 12 inches or less than 3 inches between wraps. If there is unused cable at the end of the pipe, adjust the spacing between wraps until all the cable is in contact with the pipe. Do not reduce the spacing to less than 3 inches between wraps. If reduced spacing does not use all the excess cable, you should select another shorter length cable for your installation.
4. Starting at the power cord end of the cable, gently pull the cable until it is snug against the pipe. Apply PVC electrical tape every 6 to 8 inches to hold the cable in place. Do not stretch the tape when applying.
5. Loosely wrap fiberglass pipe insulation around the pipe and cable overlapping and/or doubling back until the insulation is 1.25- to 1.5-inches thick. Do not over-insulate by using more than a 1.5-inch thickness as this may create a hazardous condition resulting in overheating and/or fire. Do not pull the insulation tight as this reduces its thickness and its effectiveness. Properly insulated, the cable will protect a pipe from freezing with air temperatures as low as -50°F. *See Figure 3.*
6. Wrap plastic vapor seal over the insulation overlapping turns by 1/4 to 1/2 inch. On vertical pipes, wrap from bottom to top so water drops will run off without leaking into the insulation. Use plastic electrical tape (PVC or vinyl) to hold the vapor seal in place. Vapor seal is required to protect the insulation from moisture. It will not protect the insulation from direct exposure to the weather or from physical damage. Additional protection should be provided if necessary. *See Figure 4.*
7. Plug the cable power cord into a permanently installed receptacle as required by local or national electrical or building codes.

MAINTENANCE INSTRUCTIONS

- Inspect the cable at the beginning of every freezing season and every 3 months during the freezing season.
- Disconnect the power cord before inspecting.
- Without removing the vapor seal, feel the assembly to be sure it is still secure.
- Remove small sections of the vapor seal and check if the insulation is still dry.
- If the insulation is damp or wet, it should be replaced.
- Look for damage caused by physical abuse, accidental contact or chewing by animals.
- If there are no problems, close the vapor seal and reconnect the power cord.
- Any indication of changes or problems should be checked thoroughly.
- The cable is NOT serviceable and MUST be replaced if damaged.
- Disconnect the cable power cord when the freezing season ends.
- Reconnect before the next freezing season begins.

PIRIT® HEATED PRODUCTS WRAP-ON LIMITED WARRANTY

PIRIT Heated Products warrants this product against all defects in material or workmanship for a period of one year from the date of purchase when installed according to manufacturer's instructions set forth herein. Use of this product is limited to voltages between 110 and 120 volts AC. PIRIT Heated Products will replace defective products covered by this warranty provided they are returned postage or shipping prepaid. Send the product with a brief description of the problem and the record of purchase or the original receipt to:

PIRIT Heated Products
315 Tennis Way • East Dorset VT, 05253 USA
Phone: 1-888-747-4844

Buyer is responsible for all costs incurred in the removal and reinstallation of the product.

ALL IMPLIED WARRANTIES, INCLUDING WARRANTIES OF MERCHANTABILITY AND FITNESS FOR PARTICULAR PURPOSES, ARE LIMITED IN DURATION TO THE LENGTH OF THIS WARRANTY.

EXCLUSION OF CERTAIN DAMAGES: PIRIT HEATED PRODUCTS LIABILITY FOR ANY DEFECTIVE PRODUCT IS LIMITED TO THE REPAIR OR REPLACEMENT OF SAID PRODUCT, AT OUR OPTION, AND SHALL NOT INCLUDE DAMAGES OF ANY KIND, WHETHER INCIDENTAL, CONSEQUENTIAL OR OTHERWISE. SOME STATES DO NOT ALLOW LIMITATIONS OF HOW LONG AN IMPLIED WARRANTY LASTS AND/OR CONSEQUENTIAL DAMAGES, SO THE ABOVE LIMITATIONS AND EXCLUSIONS MAY NOT APPLY TO YOU. THIS WARRANTY GIVES YOU SPECIFIC LEGAL RIGHTS AND YOU MAY ALSO HAVE OTHER RIGHTS WHICH VARY FROM STATE TO STATE.

RECORD OF PURCHASE - Retain for your records

DATE PURCHASED _____ PURCHASED FROM _____

INSTALLED BY _____ DATE INSTALLED _____

BRIEF DESCRIPTION OF PROBLEM _____

_____

_____

© PIRIT Heated Products Part No. PASR Printed in USA

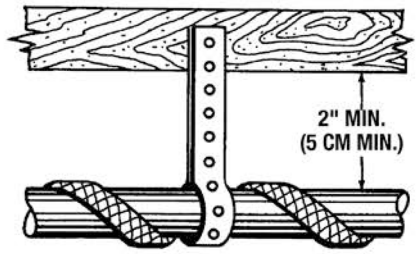

Figure 1

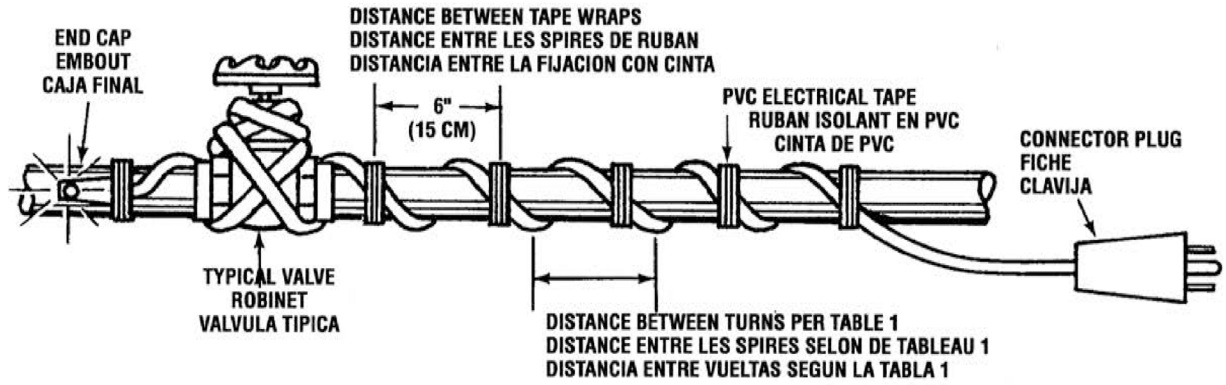

Figure 2

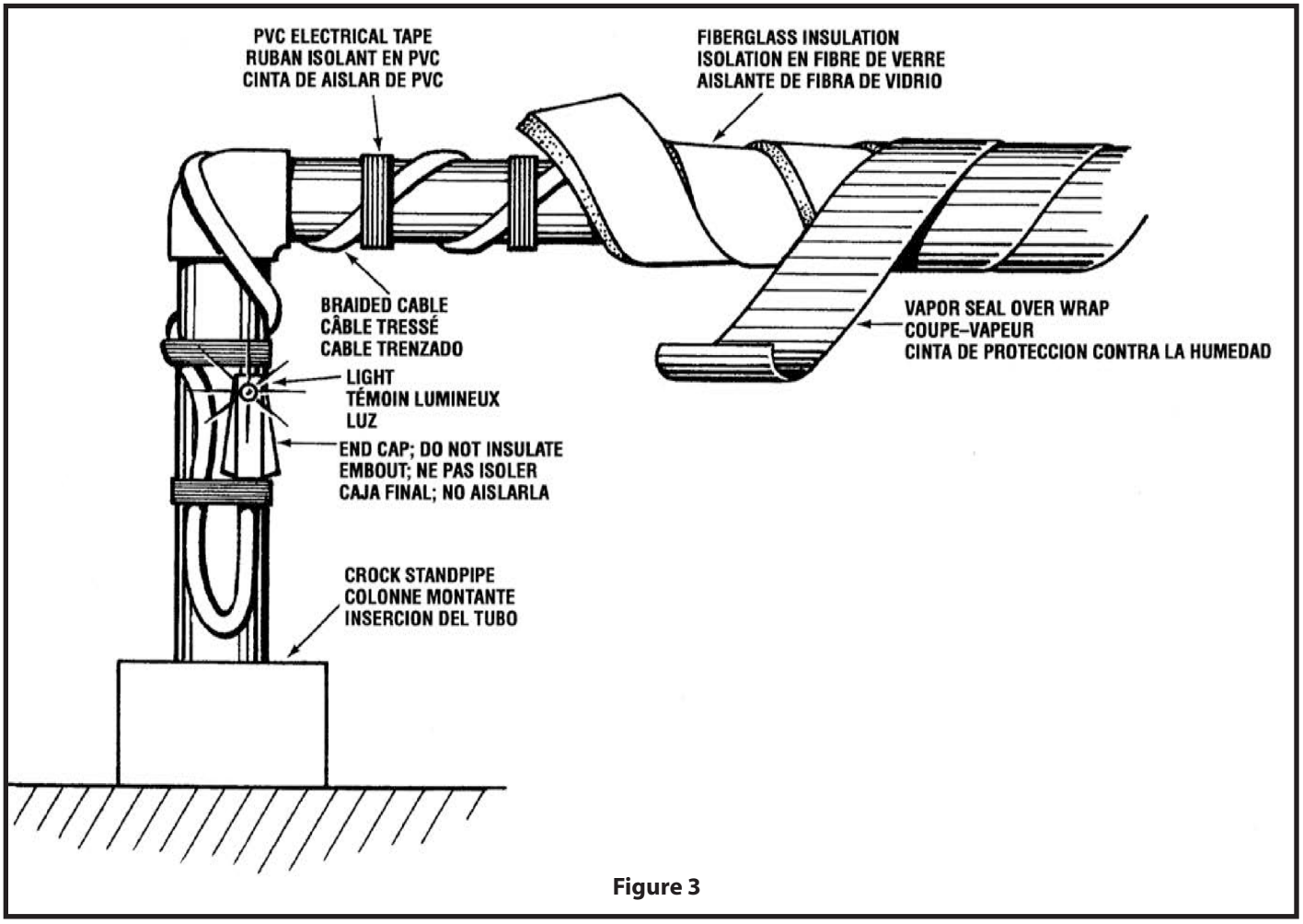

Figure 3

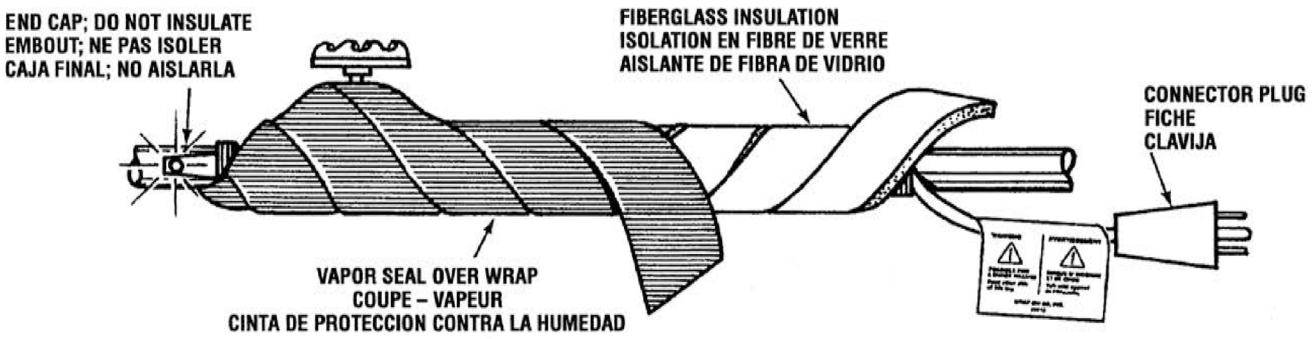
END CAP; DO NOT INSULATE
EMBOUT; NE PAS ISOLER
CAJA FINAL; NO AISLARLA
FIBERGLASS INSULATION
ISOLATION EN FIBRE DE VERRE
AISLANTE DE FIBRA DE VIDRIO
CONNECTOR PLUG
FICHE
CLAVIJA
VAPOR SEAL OVER WRAP
COUPE – VAPEUR
CINTA DE PROTECCION CONTRA LA HUMEDAD

Figure 4

FR

CÂBLE DE CHAUFFAGE DE TUYAUX RÉSIDENTIEL CONSIGNES DE SÉCURITÉ IMPORTANTES

Lors de l'installation de votre câble, veillez à toujours respecter les consignes de sécurité élémentaires, notamment les suivantes:
• Lisez et comprenez toutes les instructions avant de commencer. • Branchez le câble chauffant directement sur une prise mise à la terre. • Débranchez le câble chauffant du tuyau de sa source d'alimentation pendant l'installation, avant les inspections de routine et à la fin de la saison de congélation.

CONSERVEZ CES INSTRUCTIONS

AVERTISSEMENT: Une utilisation incorrecte et / ou une installation incorrecte du câble chauffant de tuyau de résistance peut entraîner un risque d'incendie, de choc électrique, d'électrocution et / ou de gel du tuyau protégé.

ATTENTION: Ce câble chauffant de tuyau est répertorié par UL uniquement pour les utilisations et les emplacements spécifiques indiqués ci-dessous. Il n'est pas conçu pour la décongélation de canalisations d'eau gelée. **CE CÂBLE NE GARDERA PAS UN TUYAU DU CONGÉLATEUR SAUF SI ISOLÉ CORRECTEMENT** *(Voir Instruction d'installation N ° 5 ci-dessous.)* Correctement installé et isolé, ce câble protégera un tuyau à une température de -50 ° F / -45 ° C.

- Le câble ne doit être installé que sur des tuyaux de résidence ou de maison mobile. Utilisez uniquement sur des tuyaux en acier, en cuivre, en ABS, en PVC, en CPVC ou autres tuyaux en plastique conçus pour une utilisation d'au moins 140 ° F. Ne pas utiliser sur des tuyaux flexibles ou rigides qui ne sont pas correctement supportés, conformément aux codes de plomberie locaux et nationaux.
- Le câble ne doit être installé que dans des endroits protégés et accessibles, par exemple sous une maison mobile avec une jupe, un vide sanitaire, un sous-sol, un grenier ou un garage domestique. Le câble ne doit pas passer à travers un mur, un sol ou le toit d'un bâtiment, ni être enfermé dans des solives ou des poteaux.
- Le câble doit être enroulé autour du tuyau de manière à ne pas dépasser 12 pouces ni moins de 3 pouces entre les enroulements.
- N'essayez pas de modifier le câble pour l'allonger, le raccorder ou le raccourcir. De telles modifications peuvent créer une situation dangereuse et annuleront la garantie et pourraient créer une situation dangereuse entraînant une surchauffe et / ou un incendie. *Voir la figure 3.*
- Utilisez uniquement des cintres métalliques pour suspendre le tuyau à au moins 2 pouces des matériaux ou des surfaces inflammables. Dans le cas contraire, cela pourrait créer une situation dangereuse entraînant une surchauffe et / ou un incendie. *Voir la figure 1.*
- Ce câble peut être utilisé pour le dégivrage du toit et des gouttières. Si vous avez l'intention d'utiliser le câble pour une telle application, veuillez appeler le (888) 484-7477 pour obtenir les instructions d'installation du toit et des gouttières ou contactez-nous à info@pirithose.com.
- Utilisez uniquement des isolants de tuyaux en fibre de verre. Les isolants préformés de type mousse ne doivent pas être utilisés car ils pourraient créer une situation dangereuse entraînant une surchauffe et / ou un incendie. Pour éviter la saturation en humidité qui rend l'isolation en fibre de verre inefficace, le câble ne doit pas être directement exposé aux intempéries.
- Le fait de brancher le câble sur un disjoncteur de fuite à la terre fournira une protection supplémentaire. Certains codes électriques locaux et nationaux exigent l'utilisation d'un disjoncteur de fuite à la terre pour toutes les prises électriques extérieures et certaines prises intérieures, en particulier celles associées à l'eau.

INSTRUCTIONS D'INSTALLATION

1. Retirez tous les anciens câbles chauffants et isolants. Enlevez toutes les arêtes vives et les bavures du tuyau.
2. Avec le côté plat du câble contre le tuyau, fixez l'extrémité du cordon d'alimentation avec du ruban adhésif sur le tuyau en laissant suffisamment de câble pour atteindre la prise d'alimentation. *Voir la figure 2.*
3. Maintenez toujours le côté plat du câble contre le tuyau. Enroulez le câble sans serrer autour du tuyau de manière à ne pas dépasser 12 pouces ni moins de 3 pouces entre les enroulements. S'il y a un câble inutilisé à l'extrémité du tuyau, ajustez l'espacement entre les enroulements jusqu'à ce que tout le câble soit en contact avec le tuyau. Ne réduisez pas l'espacement à moins de 3 pouces entre les tours. Si l'espacement réduit n'utilise pas tout le surplus de câble, vous devez sélectionner un autre câble plus court pour votre installation.
4. En commençant par l'extrémité du câble d'alimentation du câble, tirez doucement sur le câble jusqu'à ce qu'il soit bien ajusté contre le tuyau. Appliquez du ruban électrique en PVC tous les 6 à 8 pouces pour maintenir le câble en place. Ne pas étirer le ruban lors de l'application.
5. Enroulez l'isolant d'un tuyau en fibre de verre autour du tuyau et du câble, jusqu'à ce que l'isolant atteigne une épaisseur de 1,25 à 1,5 pouces. Ne sur-isolez pas en utilisant une épaisseur supérieure à 1,5 pouce, car cela pourrait créer une situation dangereuse entraînant une surchauffe et / ou un incendie. Ne tirez pas sur l'isolant car cela réduirait son épaisseur et son efficacité. Correctement isolé, le câble empêchera un tuyau de geler avec des températures de l'air pouvant atteindre -50 ° F. *Voir la figure 3.*
6. Enroulez le joint d'étanchéité en plastique sur l'isolation de 1/4 à 1/2 pouce en recouvrant les tours qui se chevauchent. Sur les tuyaux verticaux, enveloppez-les de bas en haut afin que les gouttes d'eau s'écoulent sans fuir dans l'isolant. Utilisez du ruban isolant en plastique (PVC ou vinyle) pour maintenir le joint d'étanchéité à la vapeur en place. Un joint d'étanchéité à la vapeur est nécessaire pour protéger l'isolant de l'humidité. Il ne protégera pas l'isolant d'une exposition directe aux intempéries ou de dommages physiques. Une protection supplémentaire devrait être fournie si nécessaire. *Voir la figure 4.*
7. Branchez le cordon d'alimentation du câble sur une prise installée en permanence, conformément aux réglementations locales ou nationales en matière d'électricité ou de bâtiment.

CONSIGNES D'ENTRETIEN

- Inspectez le câble au début de chaque saison de gel et tous les 3 mois pendant la saison de gel.
- Débranchez le cordon d'alimentation avant d'inspecter.
- Sans retirer le joint d'étanchéité à la vapeur, sentez l'ensemble pour vous assurer qu'il est toujours sécurisé.
- Retirez les petites sections du joint d'étanchéité à la vapeur et vérifiez si l'isolant est toujours sec.
- Si l'isolation est humide ou mouillée, il convient de la remplacer.
- Recherchez les dommages causés par la maltraitance physique, le contact accidentel ou la mastication pars les animaux.
- S'il n'y a pas de problème, fermez le joint d'étanchéité et rebranchez le cordon d'alimentation.
- Toute indication de changement ou de problème doit être soigneusement vérifiée.
- Le câble n'est PAS réparable et DOIT être remplacé s'il est endommagé.
- Débranchez le cordon d'alimentation du câble à la fin de la saison de gel.
- Reconnectez-vous avant le début de la prochaine saison de congélation.

GARANTIE LIMITÉE SUR LES PRODUITS CHAUFFÉS PIRIT®

PIRIT Heated Products garantit ce produit contre tout défaut de matériau ou de fabrication pour une période d'un an à compter de la date d'achat, lorsqu'il est installé conformément aux instructions du fabricant. L'utilisation de ce produit est limitée à des tensions comprises entre 110 et 120 volts alternatifs. Les produits chauffés PIRIT remplaceront les produits défectueux couverts par cette garantie à condition qu'ils soient renvoyés en port ou en port payé. Envoyez le produit avec une brève description du problème et le relevé d'achat ou le reçu original à:

PIRIT Heated Products
315 Tennis Way • East Dorset VT, 05253 USA
Téléphone: 1-888-747-4844

L'acheteur est responsable de tous les frais occasionnés par le retrait et la réinstallation du produit.

TOUTES LES GARANTIES IMPLICITES, Y COMPRIS LES GARANTIES DE VALEUR MARCHANDE ET D'ADÉQUATION À DES FINS PARTICULIÈRES, SONT LIMITÉES EN DURÉE À LA DURÉE DE CETTE GARANTIE.

EXCLUSION DE CERTAINS DOMMAGES: LA RESPONSABILITÉ DE TOUT PRODUIT DÉFECTUEUX CONCERNANT LES PRODUITS CHAUFFÉS PIRIT EST LIMITÉE À LA RÉPARATION OU AU REMPLACEMENT DE CE PRODUIT, À NOTRE CHOIX, ET NE COMPREND PAS DE DOMMAGES DE QUELQUELQUE INCIDENT, CONSIDÉRABLE ou autre. CERTAINS ÉTATS N'AUTORISANT PAS LA LIMITATION DE LA DURÉE D'UNE GARANTIE IMPLICITE ET / OU DE DOMMAGES INDIRECTS, LES LIMITATIONS ET EXCLUSIONS CI-DESSUS PEUVENT NE PAS S'APPLIQUER À VOUS. CETTE GARANTIE VOUS DONNE DES DROITS JURIDIQUES SPÉCIFIQUES ET VOUS POUVEZ ÉGALEMENT D'AUTRES DROITS QUI VARIENT D'UN ÉTAT À L'AUTRE.

ENREGISTREMENT D'ACHAT - À conserver pour vos dossiers

DATE D'ACHAT _____ ACHETÉ DE _____

INSTALLÉ PAR _ _____ DATE D'INSTALLÉE _____

BREVE DESCRIPTION DU PROBLEME _____

_____

_____

© PIRIT Heated Products Référence PASR Imprimé aux États-Unis

SP

CABLE CALEFACTOR DE TUBO RESIDENCIAL INSTRUCCIONES IMPORTANTES DE SEGURIDAD

Al instalar su cable, siempre se deben observar las precauciones básicas de seguridad, incluidas las siguientes:
• Lea y comprenda todas las instrucciones antes de comenzar. • Conecte el cable de calefacción de la tubería directamente a un tomacorriente conectado a tierra. • Desconecte el cable de calefacción de la tubería de su fuente de alimentación durante la instalación, antes de las inspecciones de rutina y cuando finalice la temporada de congelación.

GUARDA ESTAS INSTRUCCIONES

ADVERTENCIA: El uso incorrecto y / o la instalación incorrecta del cable calefactor de la tubería de resistencia pueden provocar incendios, descargas eléctricas, electrocución y / o congelación de la tubería protegida.

PRECAUCIÓN: este cable calefactor de tubería está listado por UL solo para los usos y lugares específicos que se indican a continuación. No está destinado ni es capaz de descongelar tuberías de agua congelada. **ESTE CABLE NO GUARDARÁ QUE EL TUBO NO SE CONGELE A MENOS QUE SEA AISLADO CORRECTAMENTE** *(Consulte la Instrucción de instalación No. 5 a continuación).* Instalado y aislado correctamente, este cable protegerá una tubería a una temperatura del aire de -50 ° F.

- El cable debe instalarse solo en tuberías residenciales o de casas móviles. Use solo en tuberías de plástico, acero, cobre, ABS, PVC, CPVC u otros para servicio de al menos 140 ° F. No lo use en tuberías flexibles, o en tuberías rígidas que no estén correctamente soportadas según lo exigen los códigos de plomería locales y nacionales.
- El cable solo debe instalarse en lugares protegidos y accesibles, como debajo de una casa móvil con faldones, un espacio de acceso, un sótano, un ático o un garaje doméstico. El cable no debe pasar a través de una pared, piso o techo de un edificio o estar encerrado en espacios de vigas o montantes.
- El cable debe enrollarse alrededor de la tubería con no más de 12 pulgadas o menos de 3 pulgadas entre vueltas.
- No intente modificar el cable para alargarlo, empalmarlo o acortarlo. Dichas modificaciones pueden crear una condición peligrosa y anularán la garantía y pueden crear una condición peligrosa que resulte en sobrecalentamiento y / o incendio.
- Utilice solo ganchos metálicos para tuberías para suspender la tubería a por lo menos 2 pulgadas de distancia de materiales o superficies inflamables. No hacer esto puede crear una condición peligrosa que resulte en sobrecalentamiento y / o incendio. *Vea la figura 1*.
- Este cable se puede utilizar para deshielo del techo y de la canaleta. Si desea utilizar el cable para dicha aplicación, llame al (888) 484-7477 para obtener instrucciones de instalación en el techo y las canaletas o contáctenos en info@pirithose.com.
- Utilice únicamente aislamiento de tubos de fibra de vidrio. No se debe usar un aislamiento preformado de tipo espuma, ya que puede crear una condición peligrosa que resulte en sobrecalentamiento y / o incendio. Para evitar la saturación de humedad que hace que el aislamiento de fibra de vidrio sea ineficaz, el cable no debe exponerse directamente al clima.
- La conexión del cable a un GFCI (Interruptor de circuito de falla a tierra) proporcionará protección de seguridad adicional. Algunos códigos eléctricos locales y nacionales requieren el uso de un GFCI para todos los receptáculos de energía para exteriores y ciertos interiores, especialmente aquellos asociados con el agua.

INSTRUCCIONES DE INSTALACIÓN

1. Retire todos los cables de calefacción viejos y el aislamiento. Retire todos los bordes afilados y rebabas del tubo.
2. Con el lado plano del cable contra la tubería, pegue el extremo del cable de alimentación del cable a la tubería y deje que el cable suficiente para alcanzar el receptáculo de alimentación cuelgue libremente. *Vea la figura 2*.
3. Mantenga siempre el lado plano del cable contra la tubería. Envuelva el cable sin apretar alrededor de la tubería con no más de 12 pulgadas o menos de 3 pulgadas entre las vueltas. Si hay un cable no utilizado en el extremo del tubo, ajuste la separación entre las envolturas hasta que todo el cable esté en contacto con el tubo. No reduzca el espacio a menos de 3 pulgadas entre las envolturas. Si el espacio reducido no utiliza todo el cable sobrante, debe seleccionar otro cable de longitud más corta para su instalación.
4. Comenzando en el extremo del cable de alimentación del cable, tire suavemente del cable hasta que quede ajustado contra el tubo. Aplique cinta aislante de PVC cada 6 a 8 pulgadas para mantener el cable en su lugar. No estire la cinta al aplicar.
5. Envuelva el aislamiento de la tubería de fibra de vidrio sin apretar alrededor de la tubería y el cable, superponiéndolos y / o duplicándolos hasta que el aislamiento tenga un espesor de 1.25 a 1.5 pulgadas. No aísle en exceso usando más de 1.5 pulgadas de grosor, ya que esto puede crear una condición peligrosa que resulte en sobrecalentamiento y / o incendio. No tire del aislamiento apretado ya que esto reduce su grosor y su efectividad. Con el aislamiento adecuado, el cable protegerá una tubería contra la congelación con temperaturas del aire tan bajas como -50 ° F.*Vea la figura 3*.
6. Envuelva el sello de vapor de plástico sobre las vueltas superpuestas de aislamiento de 1/4 a 1/2 pulgada. En las tuberías verticales, envuélvalas de abajo hacia arriba para que las gotas de agua salgan sin fugas en el aislamiento. Use cinta aislante de plástico (PVC o vinilo) para mantener el sello de vapor en su lugar. Se requiere sello de vapor para proteger el aislamiento de la humedad. No protegerá el aislamiento de la exposición directa al clima o del daño físico. Se debe proporcionar protección adicional si es necesario.*Vea la figura 4.*
7. Enchufe el cable de alimentación del cable en un receptáculo instalado permanentemente según lo exigen los códigos eléctricos o de construcción locales o nacionales.

INSTRUCCIONES DE MANTENIMIENTO

- Inspeccione el cable al comienzo de cada temporada de congelación y cada 3 meses durante la temporada de congelación.
- Desconecte el cable de alimentación antes de inspeccionar.
- Sin quitar el sello de vapor, toque el conjunto para asegurarse de que aún esté seguro.
- Retire las secciones pequeñas del sello de vapor y verifique si el aislamiento todavía está seco.
- Si el aislamiento está húmedo o mojado, debe reemplazarse.
- Busque daños causados por abuso físico, contacto accidental o masticación de animales.
- Si no hay problemas, cierre el sello de vapor y vuelva a conectar el cable de alimentación.
- Cualquier indicación de cambios o problemas debe revisarse minuciosamente.
- El cable NO es reparable y DEBE ser reemplazado si está dañado.
- Desconecte el cable de alimentación cuando finalice la temporada de congelación.
- Reconéctese antes de que comience la próxima temporada de congelación.

GARANTÍA LIMITADA DE PIRIT® HEATED PRODUCTS

Los productos calentados PIRIT garantizan este producto contra todos los defectos en materiales o mano de obra por un período de un año a partir de la fecha de compra cuando se instalen de acuerdo con las instrucciones del fabricante que se detallan en este documento. El uso de este producto está limitado a voltajes entre 110 y 120 voltios de CA. Los productos térmicos de PIRIT reemplazarán los productos defectuosos cubiertos por esta garantía, siempre que se devuelvan con el franqueo o el envío pagados. Envíe el producto con una breve descripción del problema y el registro de compra o el recibo original a:

PIRIT Heated Products
315 Tennis Way• East Dorset VT, 05253 USA
Teléfono: 1-888-747-4844

El comprador es responsable de todos los costos incurridos en la eliminación y reinstalación del producto.

TODAS LAS GARANTÍAS IMPLÍCITAS, INCLUIDAS LAS GARANTÍAS DE COMERCIABILIDAD Y APTITUD PARA PROPÓSITOS PARTICULARES, ESTÁN LIMITADAS EN LA DURACIÓN DE LA LONGITUD DE ESTA GARANTÍA.

EXCLUSIÓN DE CIERTOS DAÑOS: LA RESPONSABILIDAD DE LOS PRODUCTOS CON CALEFACCIÓN DE PIRITOS POR CUALQUIER PRODUCTO DEFECTUOSO ESTÁ LIMITADA A LA REPARACIÓN O REEMPLAZO DE DICHOS PRODUCTOS, EN NUESTRA OPCIÓN, Y NO INCLUIRÁ DAÑOS DE NINGÚN TIPO, YA SEAN INCIDENTALES, CONSECUENTES O DE OTRAS COSAS. ALGUNOS ESTADOS NO PERMITEN LIMITACIONES DE LA DURACIÓN DE UNA GARANTÍA IMPLÍCITA Y / O DAÑOS CONSECUENTES, POR LO QUE LAS LIMITACIONES Y EXCLUSIONES ANTERIORES PUEDEN NO APLICARSE A USTED. ESTA GARANTÍA LE OTORGA DERECHOS LEGALES ESPECÍFICOS Y TAMBIÉN PUEDE TENER OTROS DERECHOS QUE VARÍAN DE UN ESTADO A OTRO.

REGISTRO DE COMPRA - Retener para sus registros

FECHA DE COMPRA_____ COMPRADO DE _____

INSTALADO POR _____ FECHA INSTALADA _____

DESCRIPCIÓN BREVE DEL PROBLEMA: _____

_____

_____

© PIRIT Heated Products Part No. PASR Impreso en EE. UU.